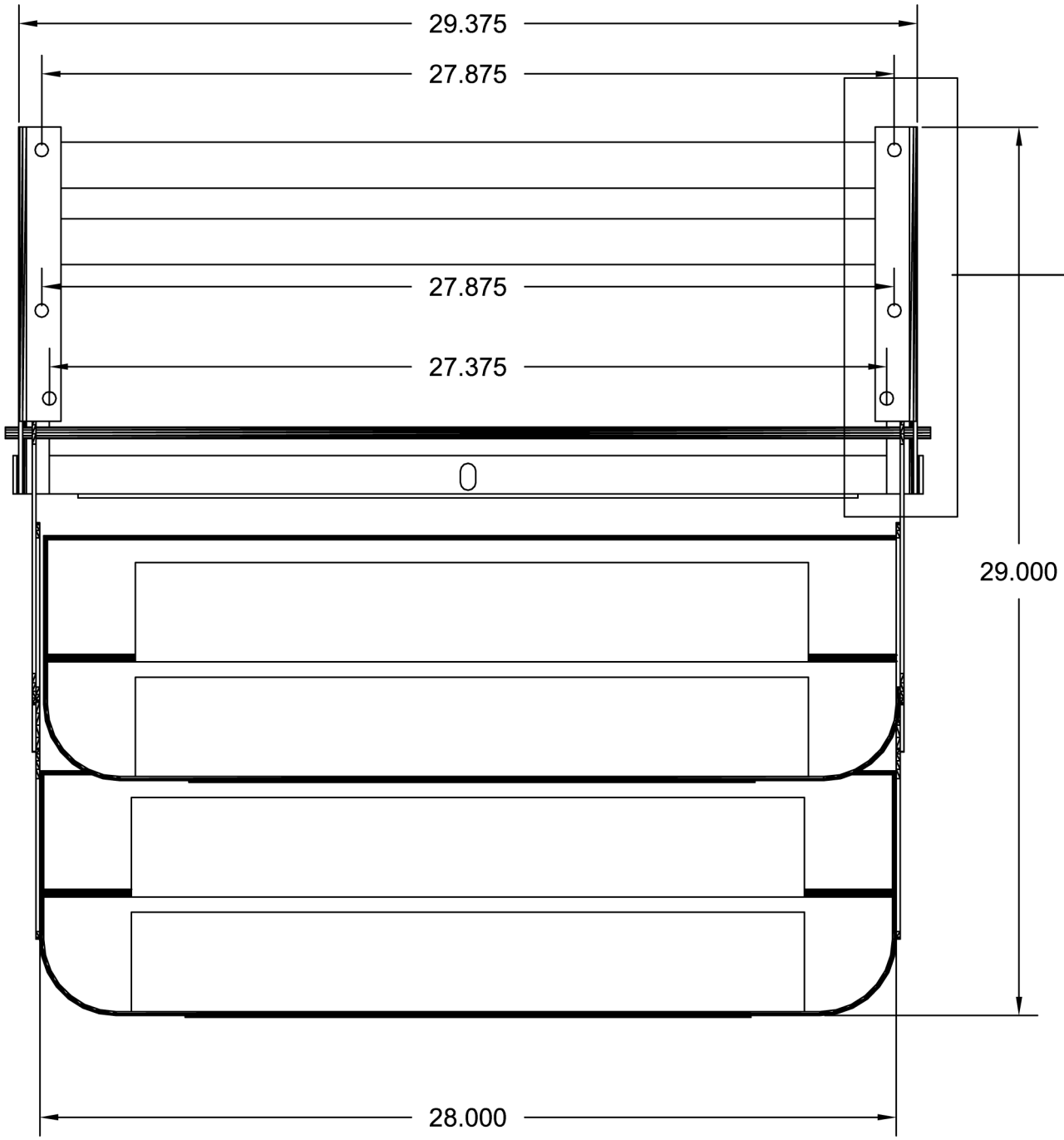

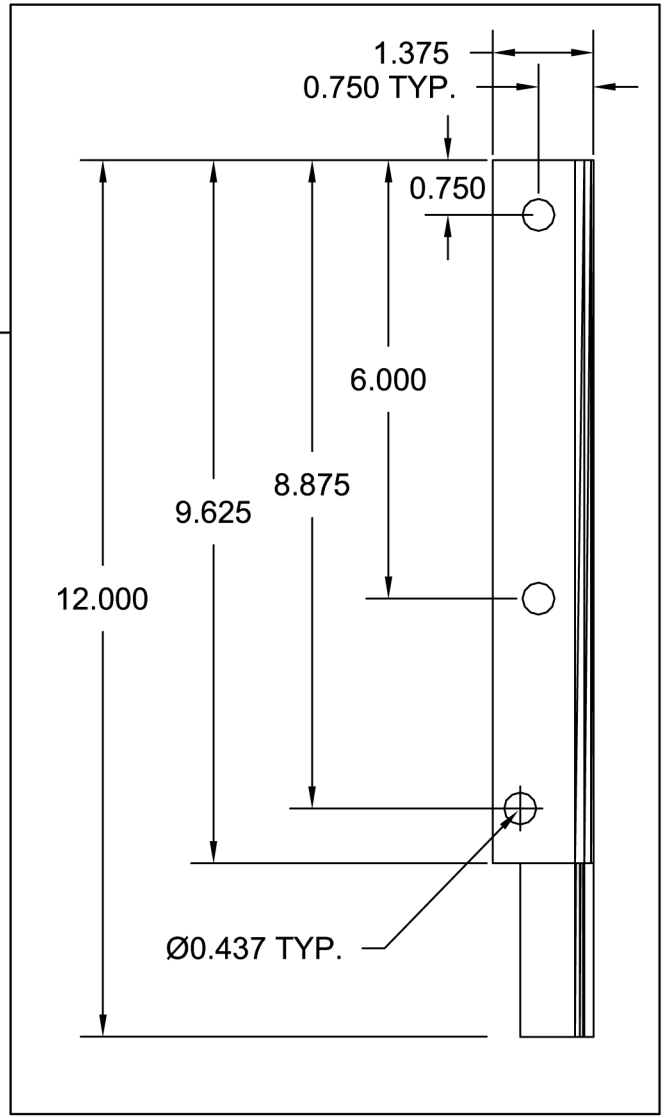

Step No. 928T-(1)

www.ElkhartTool.com

Elkhart Tool & Die